SASK 31.6

Jisticí transformátor proudu násuvný

Primární pas	30 x 10 mm
	20 x 13 mm
Primární vodič x	23 mm
Šířka	95 mm
Výška	116 mm

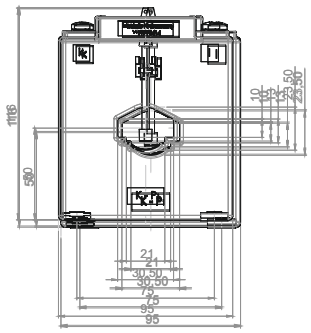

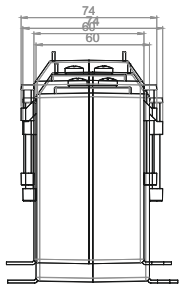

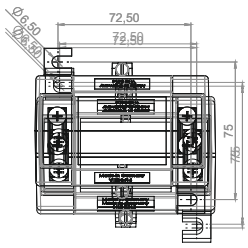

		Sekundární proud [A] / Třída přesnosti		
Primární jmenovitý proud [A]	Jmenovitá zátěž [VA]	1 A tř. 10P10 Obj. číslo	1 A tř. 5P15 Obj. číslo	1 A tř. 10P15 Obj. číslo
60	1,5	S19-0909C	S19-0907C	
50	2,5	S19-1209C	S19-0907D	
80	2,5	S19-1209C	S19-1307C	S19-130BC
160	2,5	S19-1609D	S19-1307D	S19-131BC
100	2,5	S19-1209D	S19-1207C	S19-120BC
150	2,5	S19-1209D	S19-1207D	S19-121BD
200	2,5	S19-1709D	S19-1707D	S19-171BD
200	2,5	S19-1809D	S19-1807D	S19-180BD
250	2,5	S19-1809D	S19-1807D	S19-181BD
250	2,5	S19-1809D	S19-1807D	S19-180BD
360	2,5	S19-1609D	S19-1607D	S19-160BD
360	2,5	S19-2009D	S19-2007D	S19-200BD
400	2,5	S19-2109D	S19-2107D	S19-210BD
400	7,5	S19-2109G	S19-2107G	S19-210BF
	15	S19-2109H	S19-1707H	
	2,5	S19-2809D	S19-2807D	S19-280BD
500	2,5	S19-2809D	S19-2807D	S19-280BD
500	7,5	S19-2809G	S19-2807G	S19-280BF
	15	S19-2809H	S19-1807H	
	2,5	S19-2909D	S19-2907D	S19-290BD
600	2,5	S19-2909D	S19-2907D	S19-290BD
600	7,5	S19-2909G	S19-2907F	S19-290BF
	15	S19-2909H	S19-2907H	S19-2018D
	2,5	S19-2809D	S19-2807D	S19-280BD
750	2,5	S19-2109D	S19-2107D	S19-210BD
750	7,5	S19-2109G	S19-2107G	S19-210BG
	15	S19-2109H	S19-2107H	S19-2008H
	2,5	S19-2118D	S19-2117D	S19-2118D
	2,5	S19-2116F	S19-2117F	S19-2118F
500	7,5			Obj. číslo
500	15			Obj. číslo
	15	Příchytka na DIN lištu		
	2,5			
	2,5	Plombovací krytka E		59044
600	7,5			
600	15	S19-2206G	S19-2207G	S19-2208G
	15	S19-2206H	S19-2207H	S19-2208H
	2,5	S19-2306D	S19-2307D	S19-2318D
	2,5	S19-2306D	S19-2307D	S19-2308D
750	7,5	S19-2306G	S19-2307G	S19-2308G
750	15	S19-2306G	S19-2307G	S19-2308G
	15	S19-2306H	S19-2307H	S19-2308H
	15	S19-2306J	S19-2307J	