COMTRAXX® COM462RTU

Převodník rozhraní BMS-Modbus/RTU

Vlastnosti

- Převod dat ze sítě RS-485 s protokolem BMS na síť Modbus/RTU
- Zobrazení dat z přístrojů Bender na PC pomocí SW pro síť Modbus/RTU
- Převod dat až ze 150 zařízení připojených k interní sběrnici RS-485 s protokolem BMS
- Zobrazení dat interní BMS sběrnice pomocí externích aplikací (vizualizace, atd.)
- Pomocí externí aplikace lze odesílat příkazy na interní BMS sběrnici (testy zařízení, atd.)
- Časová synchronizace všech zařízení na interní BMS sběrnici
- Pracuje na straně sítě Modbus/RTU jako slave, na straně interní BMS jako master nebo slave

Aplikace

- Převod dat BMS na Modbus/RTU protokol pro vizualizační nástroje
- Monitorování a analýza zařízení Bender podporující komunikaci, např. RCMS, EDS a MEDICS®

Certifikáty

c UL us LISTED

Lloyd's Register TYPE APPROVED

Údaje pro objednávku

Napájecí napětí [1] U_S	Napájecí napětí [1] U_S pro UL aplikace		Vlastní spotřeba	Typ	Obj. č.
AC/DC	AC	DC			
76…276 V, 42…460 Hz	76…250 V, 10…35 mA, 42…460 Hz	76…250 V, 6…21 mA	3,5…40 VA / 2,4 W	COM462RTU	B95061022

[1] Absolutní hodnoty

Ovládací a zobrazovací prvky

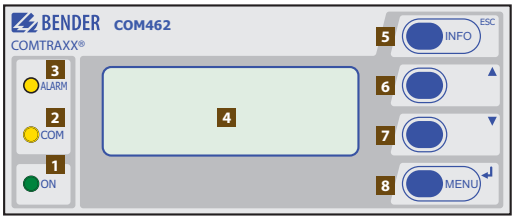

1 LED "ON", indikace připojení k napájení
2 LED "COM", svítí při komunikaci po sběrnici
3 LED "ALARM", svítí v případě interní poruchy zařízení
4 Multifunkční LC displej
5 "INFO"/"ESC", zobrazení standardních informací/zpět v menu
6 "▲", změna parametrů, posun v menu
7 "▼", změna parametrů, posun v menu
8 "MENU"/"ENTER", zobrazení menu (přidržet tlačítko > 1,5 s)/ potvrzení změn (přidržet tlačítko < 1,5 s); přidržením tlačítka > 1,5 s v režimu MENU plní funkci ESC

Schéma zapojení

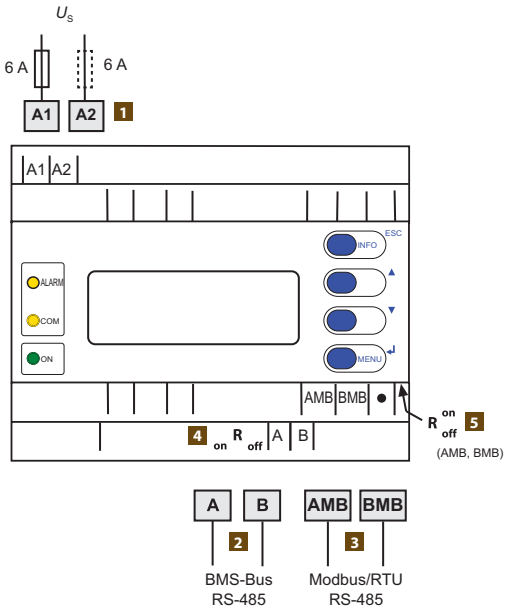

1 Napájecí napětí U_S, doporučená pojistka 6A; v IT sítích jsou vyžadovány pojistky na obou vodičích; v CSA a UL aplikacích nutné pojistky 5 A
2 Připojení BMS sběrnice stíněným kabelem
3 Připojení Modbus/RTU sběrnice stíněným kabelem
4 Přepínač zařazení zakončovacího odporu BMS sběrnice
5 Přepínač zařazení zakončovacího odporu Modbus/RTU

5.2

Technické údaje

Izolace podle IEC 60664-1	
Jmenovité napětí izolace	AC 250 V
Jmenovité impulzní výdržné napětí/stupeň znečištění	4 kV/3

Napájecí napětí	
Napájecí napětí U_S	viz údaje pro objednávku
Jmenovitý kmitočet f_S	viz údaje pro objednávku
Vlastní spotřeba	viz údaje pro objednávku

LED	
ALARM	porucha zařízení
COM	přenos dat to BMS sběrnici
ON	indikace provozu

Komunikační rozhraní

BMS sběrnice	
Rozhraní/protokol	RS-485/BMS interní
Režim	master/slave (slave)*
Rozsah adres	1…99 (2)*
Přenosová rychlost	9,6 kbit/s
Délka kabelu	≤ 1200 m
Doporučený kabel	J-Y(St)Y min. 2x2x0,8, kroucený pár, stíněný, jedna strana stínění připojená k PE
Svorky	A, B
Zakončovací odpor	120 Ω (0,25 W), přes DIP přepínač

Modbus/RTU	
Rozhraní/protokol	RS-485/Modbus/RTU
Režim	SLAVE
Rozsah adres	2…247 (2)*
Přenosová rychlost	9,6 kbit/s … 57,6 kbit/s
Délka kabelu	≤ 1200 m
Doporučený kabel	J-Y(St)Y min. 2x2x0.8, kroucený pár, stíněný, jedna strana stínění připojená k PE
Svorky	D+, D-
Zakončovací odpor	120 Ω (0,25 W), přes DIP přepínač

Mechanické vlastnosti, klimatické podmínky, EMC	
EMC	IEC 61326-1
Pracovní teplota okolí	-10…+55 °C
Klimatická třída podle IEC 60721:	
Statické použití IEC 60721-3-3	3K5
Přeprava IEC 60721-3-2	2K3
Dlouhodobé skladování IEC 60721-3-1	1K4
Klasifikace mechanické odolnosti podle IEC 60721 / EN 61373	
Statické použití IEC 60721-3-3	3M4
Přeprava IEC 60721-3-2	2M2
Dlouhodobé skladování IEC 60721-3-1	1M3

Připojení	
Typ připojení	šroubové svorky
Průřez připojovacích vodičů	
jednoduchý vodič	0,2…4,0 mm² (AWG 24…12)
splétané lanko	0,2…2,5 mm² (AWG 24…12)
Délka odizolování vodiče	8…9 mm
Utahovací moment	0,5…0,6 Nm

Všeobecná data	
Pracovní režim	trvalý provoz
Montáž	v jakékoli pozici
Stupeň krytí podle IEC 60529	
vnitřní komponenty	IP30
svorky	IP20
Materiál pouzdra	polykarbonát
Rychlá montáž na DIN lištu	podle IEC 60715
Uchycení pomocí šroubů	2 x M4
Samozhášitelnost	UL94V-0
Pouzdro	XM460
Hmotnost	≤ 310 g

( )* tovární nastavení

Rozměry (v mm)

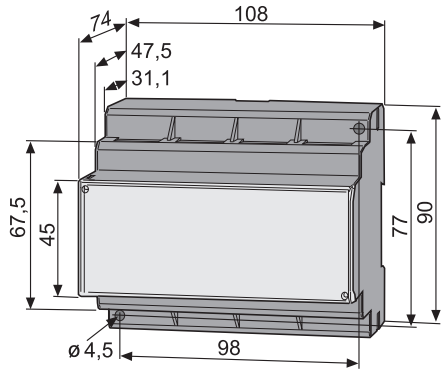

Příslušenství

Typ	Obj. č.
XM460 montážní rámeček, 144 x 82 mm	B990995